株式会社
美濃クラフト　ADDRESS WALL アドレスウォール　**取付・取扱説明書**

品番：ADD-3　M80021-25

この度は、美濃クラフトの商品をお買い上げいただきまして、誠にありがとうございます。
この取付･取扱説明書の内容は、製品を正しく組立･施工していただき、施主様等の危害や損害を未然に防止するためのものです。
商品の品質管理には万全を期しておりますが、万一不良品等がございましたら早急に対応させていただきますので
お手数ですが、ご連絡をいただけますようお願い致します。

⚠取扱上のご注意

●塗装面はキズが付きやすいので、できるだけ触れないでください。

●商品にぶら下がったり、登ったり、寄りかかったりしないでください。
また、商品に物を吊すなど門柱以外の使用はしないでください。ケガや破損の原因になります。

●商品の切断面は安全に配慮して処理を施していますが、ケガをする場合がありますので、十分にご注意ください。

●ポスト･宅配ボックスの錠が本体から飛び出した構造です。十分に気を付けるなどして頭や体をぶつけてケガをしないようにご注意ください。

●ポストの投函口･取出し扉の開閉時は、手を挟まないよう、ご注意ください。

●宅配ボックスの開閉時は、手を挟まないよう、ご注意ください。

●ポスト･宅配ボックスは防雨型となっていますが、完全防水ではありません。激しい雨の場合はお早めに郵便物を取り出してください。

⚠施工上のご注意

●施工する前に商品にキズや不良箇所が無いことをご確認ください。

●製品の施工については、必ず本取付･取扱説明書をお読みになり、理解された上で正しく施工してください。

●本取付･取扱説明書の順序通りに取り付けを行ってください。

●基礎工事は商品毎に決められた基礎寸法以上にしてください。
また、現場によって（軟弱地盤など）基礎部コンクリートの埋込み深さ、幅（体積）を十分配慮して取ってください。

●商品の改造や仕様変更は事故や故障の原因となりますので行なわないでください。

●取付け中に破損された商品につきましては、お取替え等は出来かねますのでご了承ください。

●本製品には、インターホンは含まれておりません。別途ご購入をお願いいたします。

●施工中についた汚れは取り除いてください。汚れがついた場合は同書「お手入れ方法」をご参照ください。

●お手入れ方法

･末永くご使用頂くために、3～6ヶ月に一度のお手入れをお薦めいたします。
･アクリル面や塗装面の場合は、汚れを流すように水をかけながらやわらかい布で拭いてください。
･台風や集中豪雨後は、早めに水洗い又は中性洗剤で洗い流した後、水分が残らないようにやわらかい布で拭き上げてください。
･研磨剤入りのクレンザーや、金属たわしなどでの清掃は、本体表面に傷をつける恐れがありますので行わないでください。
･シンナーや塩素系の溶剤は、本体の塗装をはがす恐れがあります。またアクリル面にシンナーや塩素系の溶剤が付着した場合、
表面が溶けて変色し、そこからヒビ割れが発生する恐れもあるため、シンナーや塩素系の溶剤は使用しないでください。

＜日本製＞

商品の保証については
右の二次元コードより
ご確認ください→

株式会社 美濃クラフト
〒501-6002　岐阜県羽島郡岐南町三宅３丁目228
TEL:058-248-3000 FAX:058-247-5783
URL：https://www.minocraft.co.jp

施工後は本書をお施主様にお渡しください

梱包内容･各部の名称

■ 門柱本体

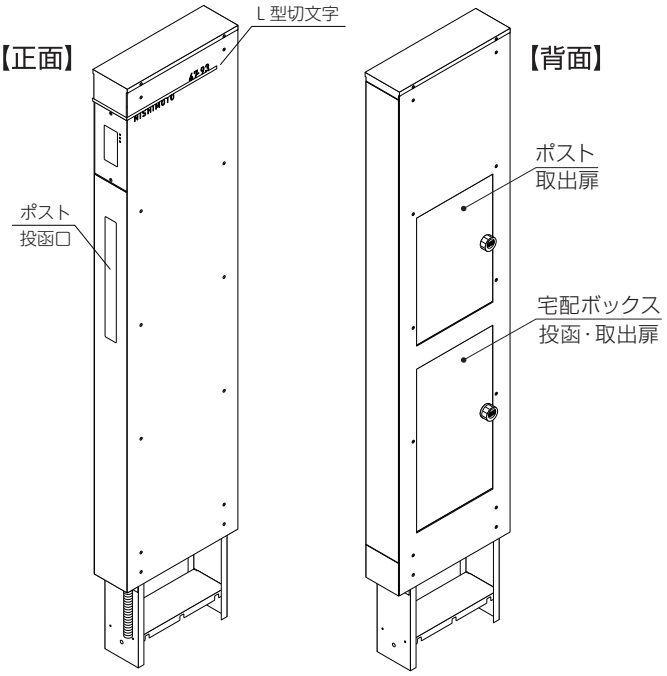

■ 付属部品

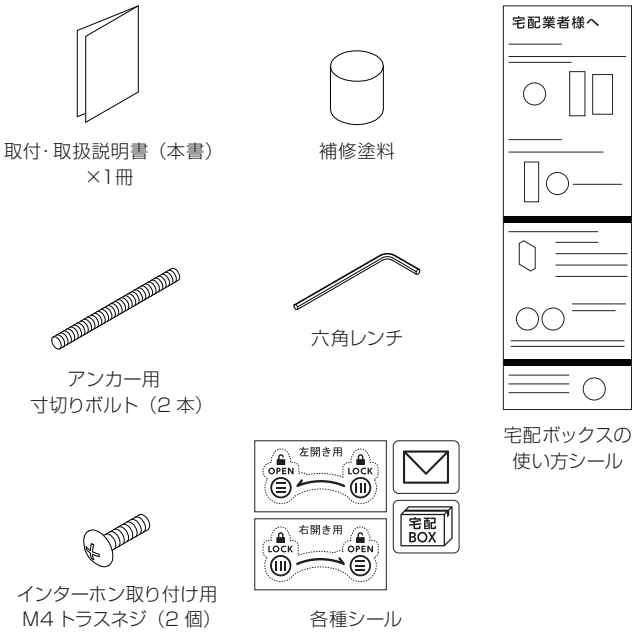

寸法･参考施工図

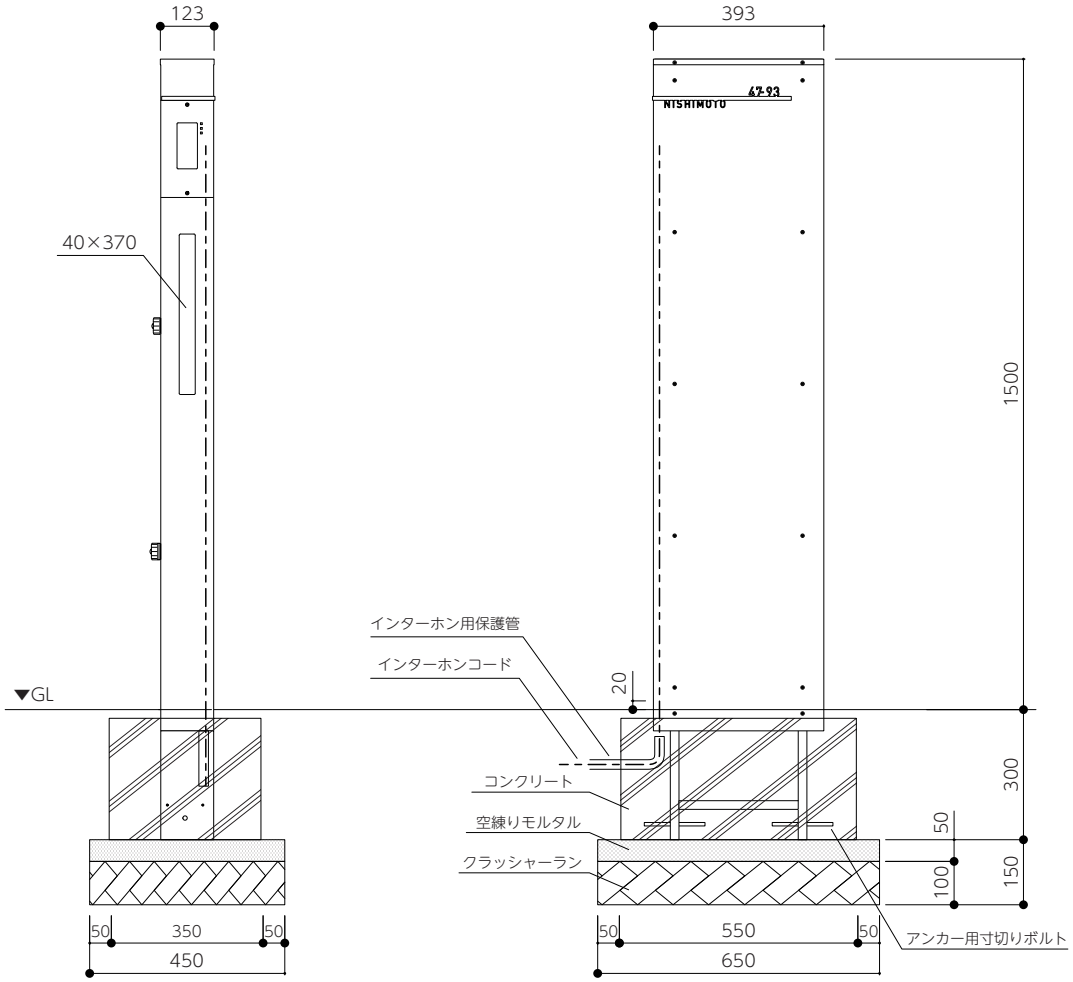

取り付け・交換について

下記の順序通りに取り付け・交換を行ってください。

1 ダイヤル錠の設定

2 インターホン子機の取付

3 ポスト・宅配ボックス扉の開き方変更
変更が必要な場合のみ行ってください。

4 受領印置き場について

5 各種シールの貼り方
各種シールは任意です。必要に応じてご使用ください。

1 ダイヤル錠の設定方法

暗証番号設定方法

①現在の暗証番号に合わせます。
（初期設定は「000」です。）

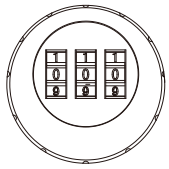

②φ4以下のピンを用意していただき、本体側面にある穴にピンを挿入し、ピンを挿入したまま新しい暗証番号に合わせます。

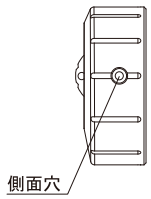

③ピンを抜くと暗証番号設定完了です。

お客様暗証番号記入欄

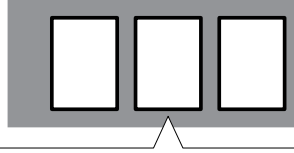

⚠ ご注意いただきたいこと

暗証番号を忘れると解錠できなくなります。
暗証番号を忘れないように必ず上記にご記入いただき保管してください。

2 インターホン子機の取付方法

① 付属の六角レンチを使い、化粧カバーを外し、上下のM4低頭ネジを緩め、位置調整金具を外します。 インターホン台座を付属のM4トラスネジを用いて、位置調整金具へ固定し、インターホンをはめ込みます。その際に、インターホンコードを配線保護管に通しておいてください。

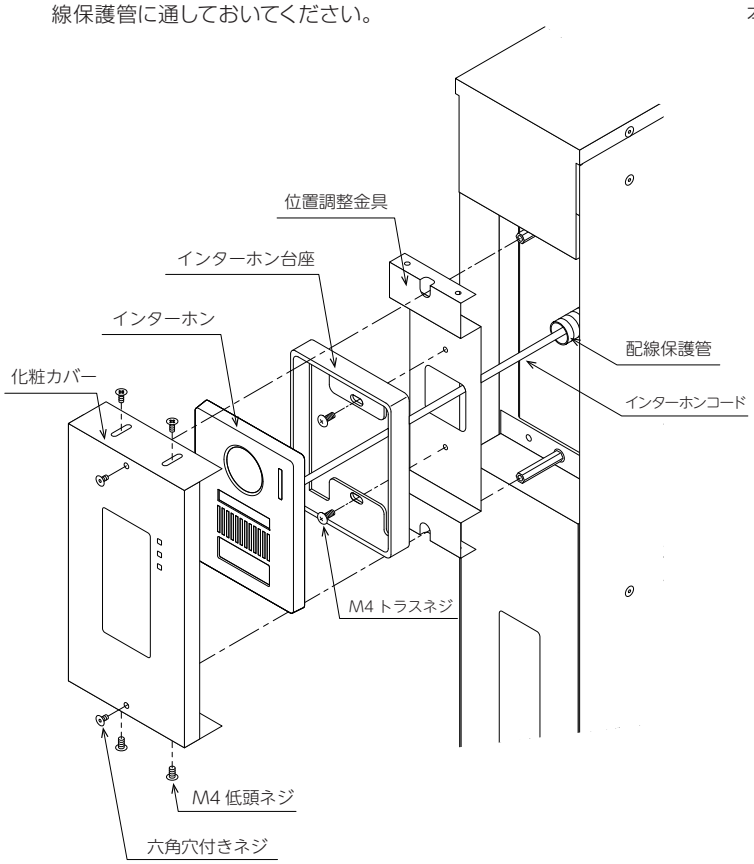

② 化粧カバーの穴は長穴仕様になっています。インターホンの厚みに合わせて、位置調整金具を操作し、適切な位置に調整してください。
位置が確定したら、M4低頭ネジを締めてしっかり固定し、本体に取り付けてください。

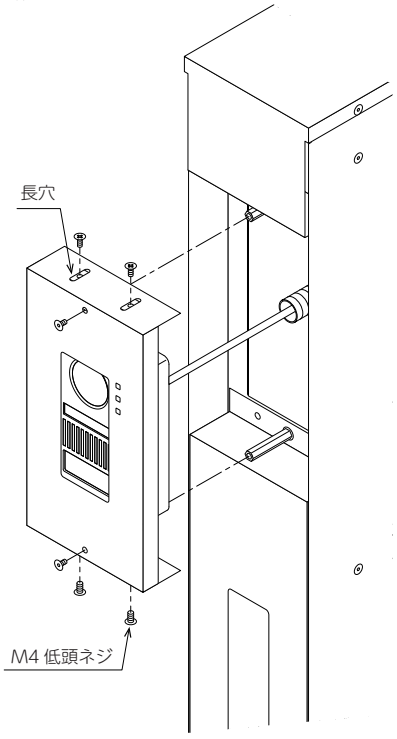

3 ポスト・宅配ボックス扉の開き方変更

① 扉を開き、軸を上に動かし、軸と扉を取り外します。
その際にワッシャーを紛失しないように注意してください。

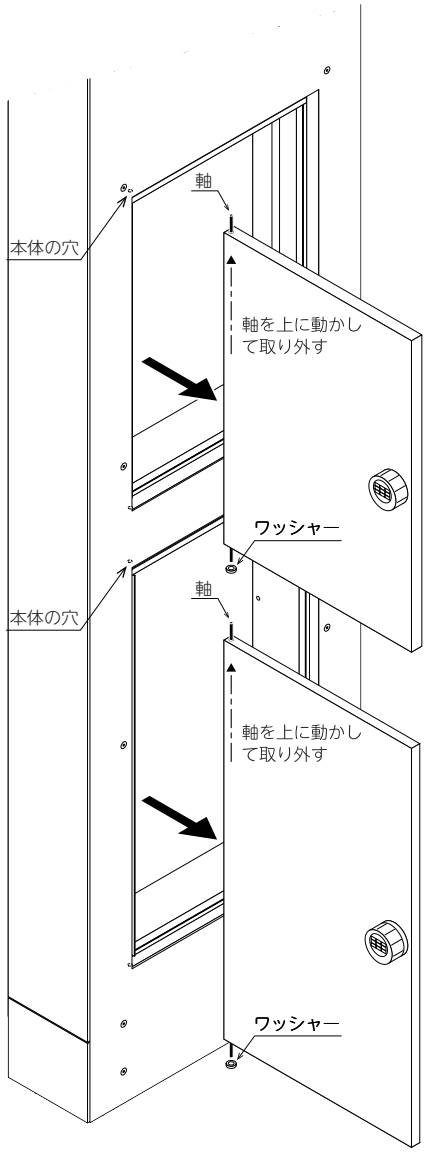

② 扉に軸を通し、本体の上穴から下穴に差込みます。その際にワッシャーを入れ込み、軸を確実に下穴へ落とし込んでください。

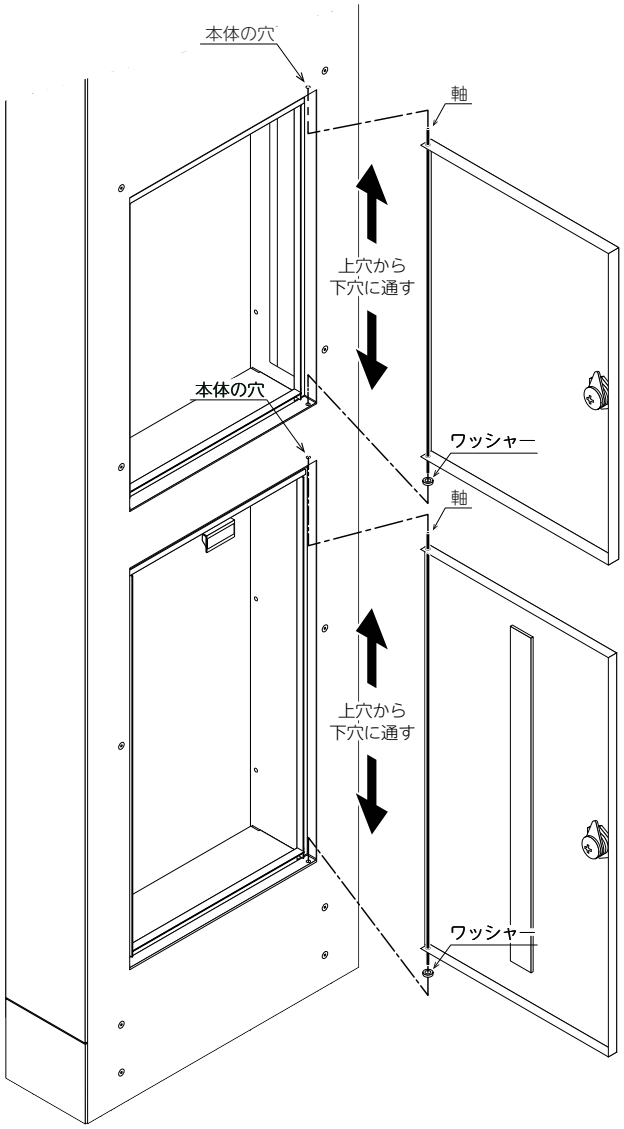

③ ダイヤル錠の付け替え方法

・ 本体とパッキンを扉にはめ込み、裏側からナットで取り付けます。

・ 扉の右開き左開きに合わせて、回転止めと止金をはさみ込み、ネジで取り付けます。

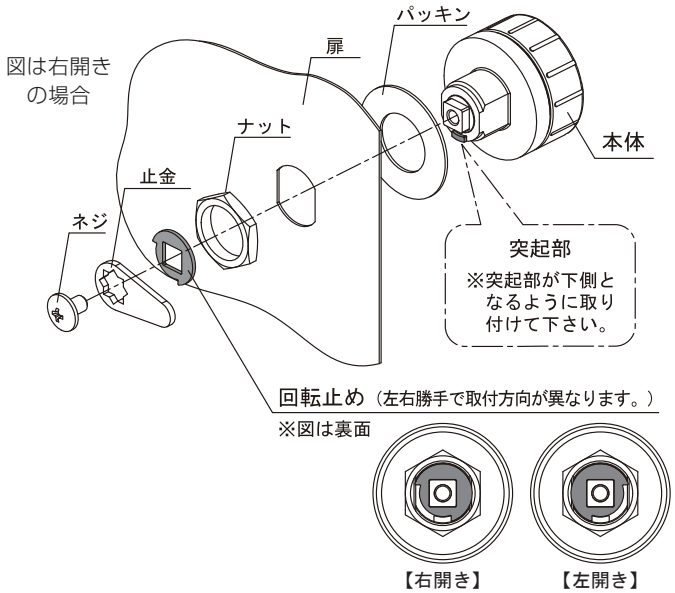

⚠ 注意

各種シールは、扉の開き方向を確定した後に貼り付けてください。

4 受領印置き場について

受領印置き場は、宅配ボックス内の側面に設置されています。ご確認のうえ、ご利用ください。

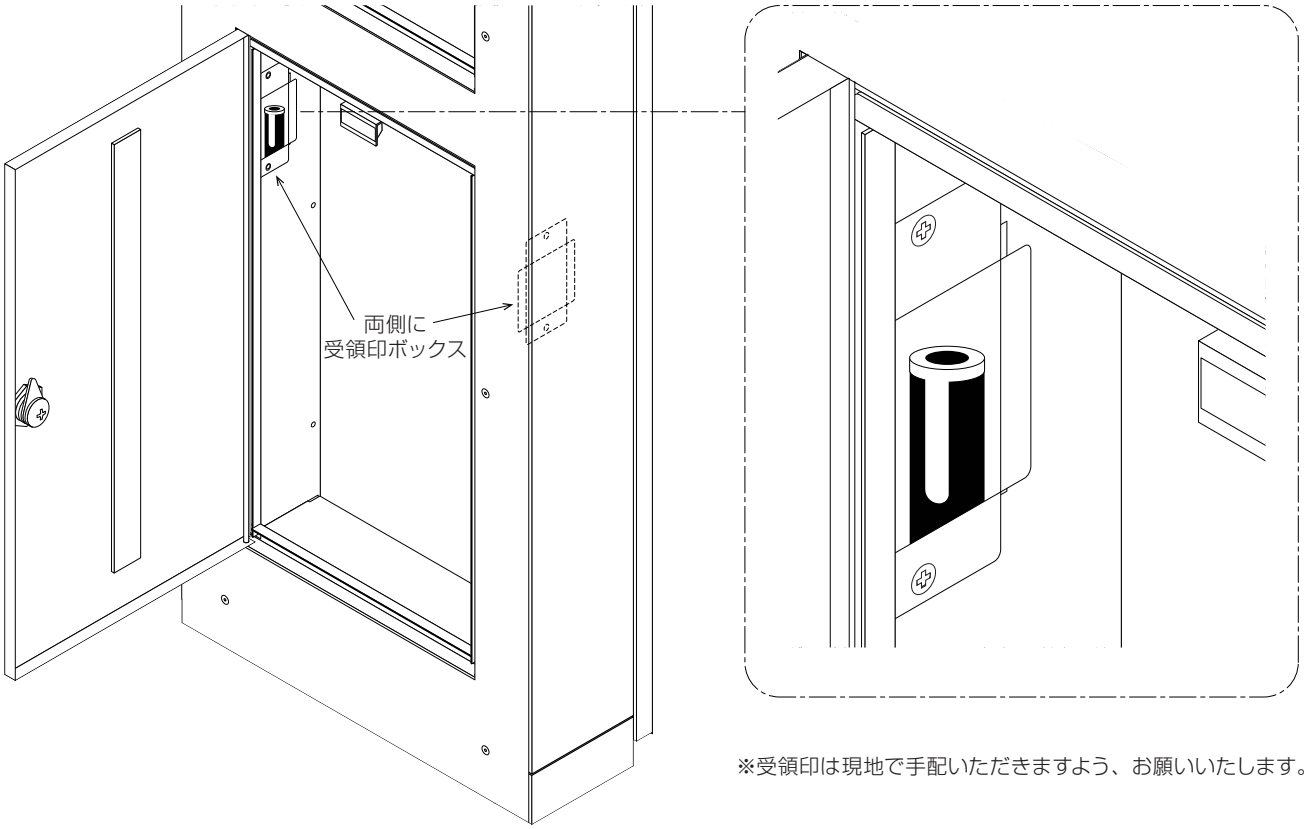

※受領印は現地で手配いただきますよう、お願いいたします。

5 各種シールの貼り方

① シール貼付け面の汚れ、ほこりや油分もよく拭き取ってください。



⚠ 注意

貼付け面に汚れ等が残っている場合、シールがはがれるおそれがあります。

② 各種シールはポスト用と宅配ボックス用に分かれております。ご使用する場合は種類をご確認のうえ、貼り付けてください。

シール貼付け位置見本
【左開き】

シール貼付け位置見本
【右開き】

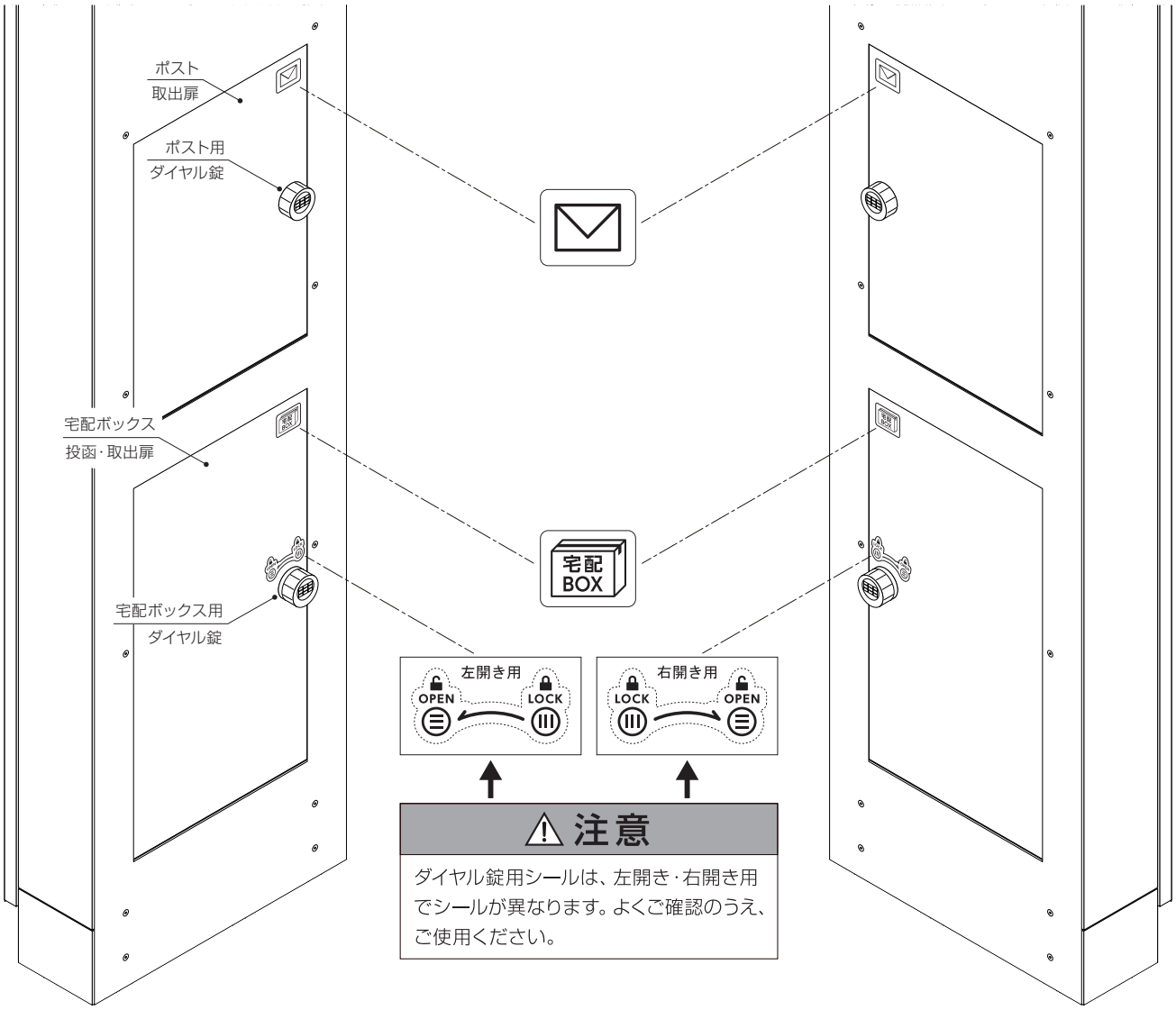

⚠ 注意

ダイヤル錠用シールは、左開き・右開き用でシールが異なります。よくご確認のうえ、ご使用ください。

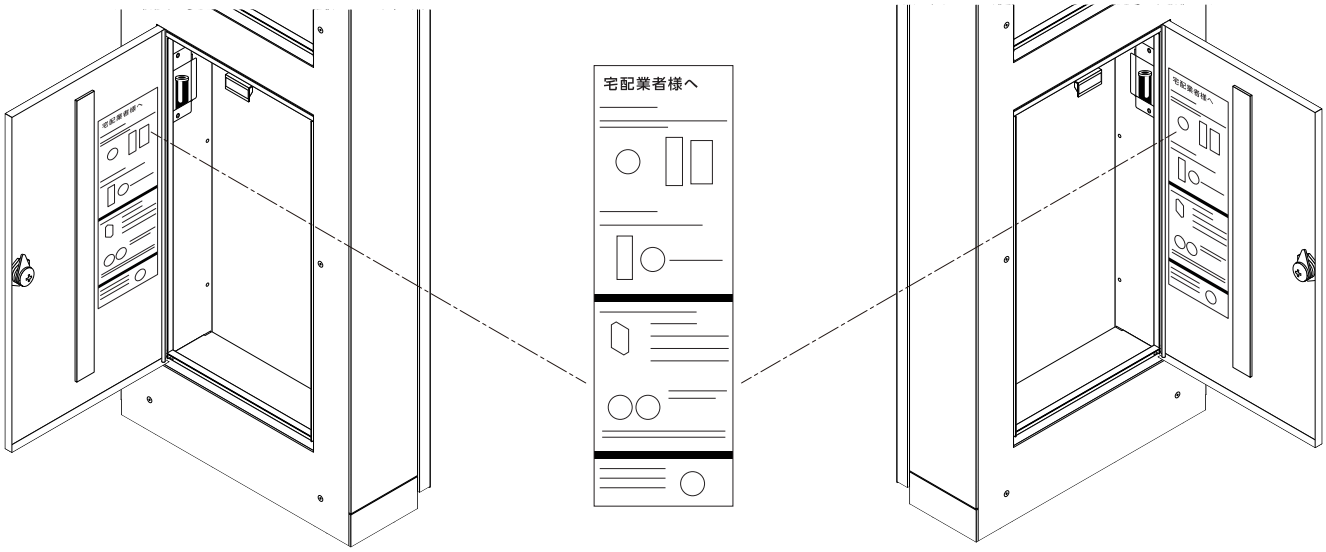

※本図は参考用の見本です。
貼り付け位置に指定はございません。ご使用環境に応じて、任意の場所へ貼り付けてください。